SFRA-T

Difusores Tipo Louver

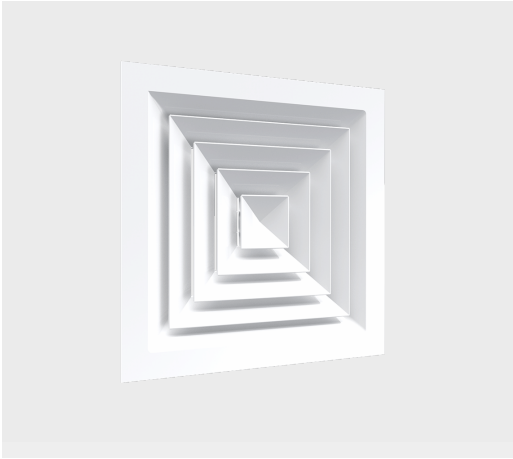

Los difusores tipo louver con cuello rectangular SFRA-T son adecuados para montaje en plafón liso o plafón reticular ya que cuentan con un plato exterior plano. Tienen la función de inyectar o retornar aire. Su núcleo es desmontable y pueden fabricarse con un patrón de aire de 1, 2, 3 o 4 vías. Están disponibles en cuellos rectangulares desde 6"x9" hasta 18"x36". De acuerdo a su diseño, el plato exterior es 6" mayor a la medida del cuello rectangular, por ejemplo: un cuello de 6"x9" tendrá una medida de plato exterior de 12"x15", un cuello de 9"x12" tendrá una medida de plato exterior de 15"x18", etc. Están fabricados en aluminio extruido con acabado en pintura electrostática en colores de línea: blanco, blanco tablaroca o negro mate. Como accesorios opcionales están disponibles el Adaptador para cuello redondo, el Control de Volumen Cuadrangular (CVC), Control de Volumen Redondo (CVR) y el Marco de montaje (MCE).

Características:

- Difusor tipo louver o diamante
- Cuello rectangular
- Para inyección o retorno
- Núcleo desmontable
- Patrón de aire de 1, 2, 3 ó 4 vías

Dimensiones:

- Cuellos rectangulares desde 6"x9" hasta 18"x36"
- La medida del plato exterior es igual a la medida del cuello más 6"

Materiales y Acabados:

- Marco y núcleo fabricados en aluminio extruido
- Colores de línea: blanco, blanco tablaroca o negro mate
- Colores especiales disponibles

Versatilidad:

- Edificios públicos
- Iglesias y Escuelas
- Hospitales y Clínicas
- Deportes bajo techo
- Residencias
- Áreas industriales
- Oficinas
- Restaurantes y Cafeterías
- Hoteles

Ninguna parte de este documento podrá ser reproducida o retransmitida de cualquier forma, siendo estas: electrónicas o mecanografiadas; incluyendo fotocopiado, grabado y/o cualquier sistema de alojamiento de información sin previo permiso de INNES AIRE S.A. DE C.V.

Accesorios Opcionales:

CVC

CVR

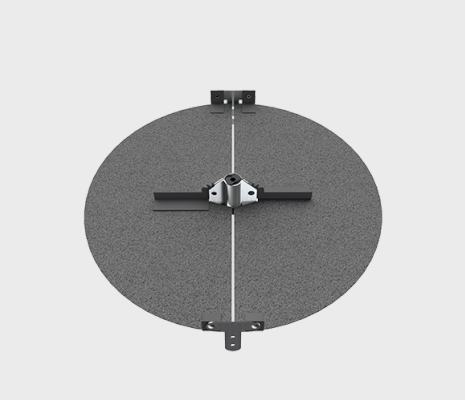

MCE

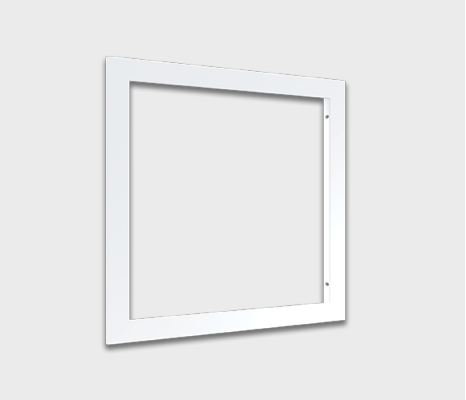

Ninguna parte de este documento podrá ser reproducida o retransmitida de cualquier forma, siendo estas: electrónicas o mecanografiadas; incluyendo fotocopiado, grabado y/o cualquier sistema de alojamiento de información sin previo permiso de INNES AIRE S.A. DE C.V.

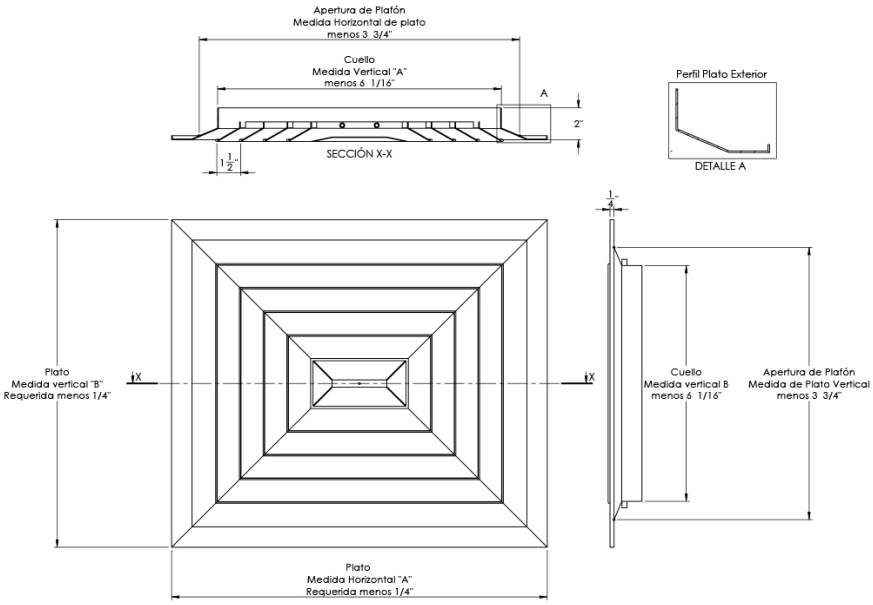

Tipo	Medida Requerida (Plato)			
	A (Horizontal)		**B** (Vertical)	
	Mínima	Máxima	Mínima	Máxima
SFRA-T	12	42	15	24

Patrones para difusores tipo louver SFRA-T

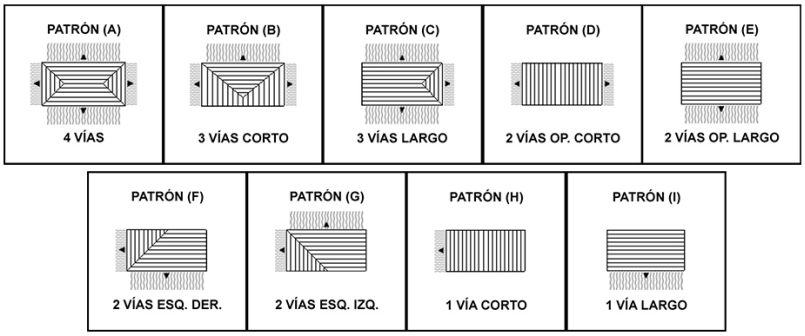

Ninguna parte de este documento podrá ser reproducida o retransmitida de cualquier forma, siendo estas: electrónicas o mecanografiadas; incluyendo fotocopiado, grabado y/o cualquier sistema de alojamiento de información sin previo permiso de INNES AIRE S.A. DE C.V.

Diagrama de Instalación:

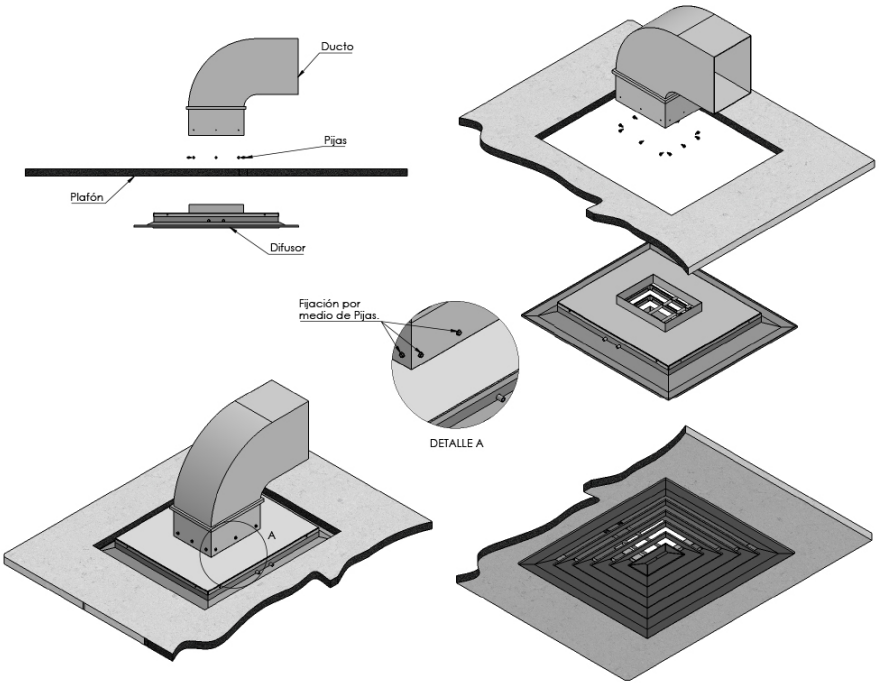

Ninguna parte de este documento podrá ser reproducida o retransmitida de cualquier forma, siendo estas: electrónicas o mecanografiadas; incluyendo fotocopiado, grabado y/o cualquier sistema de alojamiento de información sin previo permiso de INNES AIRE S.A. DE C.V.

Especificación Sugerida:

Los difusores tipo louver con cuello rectangular SFRA-T serán de marca Innes. Serán adecuados para montaje en plafón liso o plafón reticular ya que contarán con un plato exterior plano. Tendrá la función de inyectar o retornar aire. Su núcleo será desmontable y pueden fabricarse con un patrón de aire de 1, 2, 3 o 4 vías. Estarán disponibles en cuellos rectangulares desde 6"x9" hasta 18"x36". De acuerdo a su diseño, el plato exterior es 6" mayor a la medida del cuello rectangular, por ejemplo: un cuello de 6"x9" tendrá una medida de plato exterior de 12"x15", un cuello de 9"x12" tendrá una medida de plato exterior de 15"x18", etc. Estarán fabricados en aluminio extruido con acabado en pintura electrostática en colores de línea: blanco, blanco tablaroca o negro mate. Como accesorios opcionales estarán disponibles el Control de volumen Cuadrado (CVC), Control de volumen Redondo (CVR) y el Marco de montaje (MCE).

» Modelo	» Dimensiónes	» Largo del plato	»Alto del plato	» Largo del cuello	» Alto del cuello	» Conexión	» Dimensión de la conexión	» Patrón de aire	» Control de volumen (opcional)	» Acabado
Louver *SFRA-T*	•P= Plato •C= Cuello	Ver tabla en plano de dimensiones	Ver tabla en plano de dimensiones	Ver tabla en plano de dimensiones	Ver tabla en plano de dimensiones	T= Sin tapa R= Redonda	Ver tabla en plano de dimensiones	•A=4V - 4 VÍAS •B= 3VC – 3 VÍAS CORTO •C= 3VL – 3 VÍAS LARGO •D= 2VOC – 2 VÍAS OPUESTAS LARGO •F= 2VED – 2 VÍAS ESQUINA DERECHA •G= 2VEI – 2 VÍAS ESQUINA IZQUIERDA •H= 1VC – 1 VÍA CORTO •I=1VL – 1 VÍA LARGO	•CVC •CVR	B: Blanco T: Blanco Tablaroca N: Negro A: Color aluminio L: Lavado E: Especial S: Sin acabado

Ninguna parte de este documento podrá ser reproducida o retransmitida de cualquier forma, siendo estas: electrónicas o mecanografiadas; incluyendo fotocopiado, grabado y/o cualquier sistema de alojamiento de información sin previo permiso de INNES AIRE S.A. DE C.V.